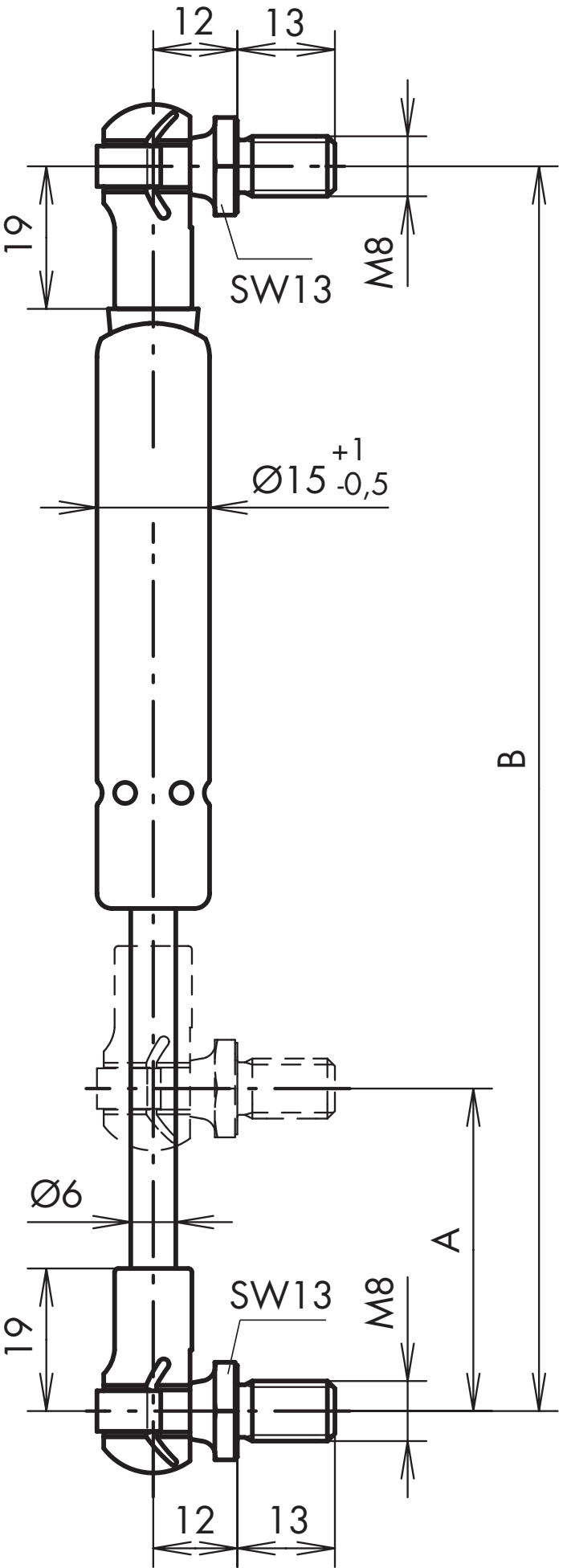
12
13
19
M8
SW13
Ø15 +1 -0,5
B
Ø6
A
SW13
M8
19
12
13